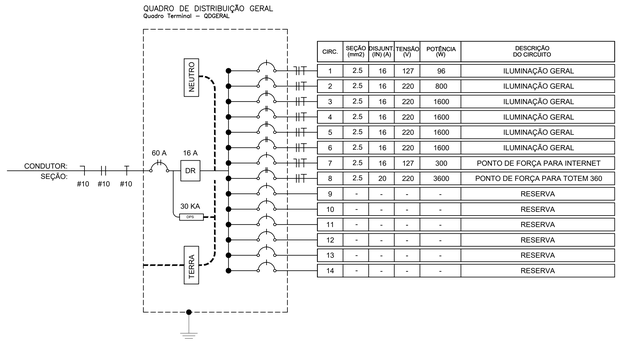

CIRC.	SEÇÃO (mm2)	DISJUNT (DN) (A)	TENSÃO (V)	POTÊNCIA (W)	DESCRIÇÃO DO CIRCUITO
1	2.5	16	127	96	ILUMINAÇÃO GERAL
2	2.5	16	220	800	ILUMINAÇÃO GERAL
3	2.5	16	220	1600	ILUMINAÇÃO GERAL
4	2.5	16	220	1600	ILUMINAÇÃO GERAL
5	2.5	16	220	1600	ILUMINAÇÃO GERAL
6	2.5	16	220	1600	ILUMINAÇÃO GERAL
7	2.5	16	127	300	PONTO DE FORÇA PARA INTERNET
8	2.5	20	220	3600	PONTO DE FORÇA PARA TOTEM 360
9	-	-	-	-	RESERVA
10	-	-	-	-	RESERVA
11	-	-	-	-	RESERVA
12	-	-	-	-	RESERVA
13	-	-	-	-	RESERVA
14	-	-	-	-	RESERVA

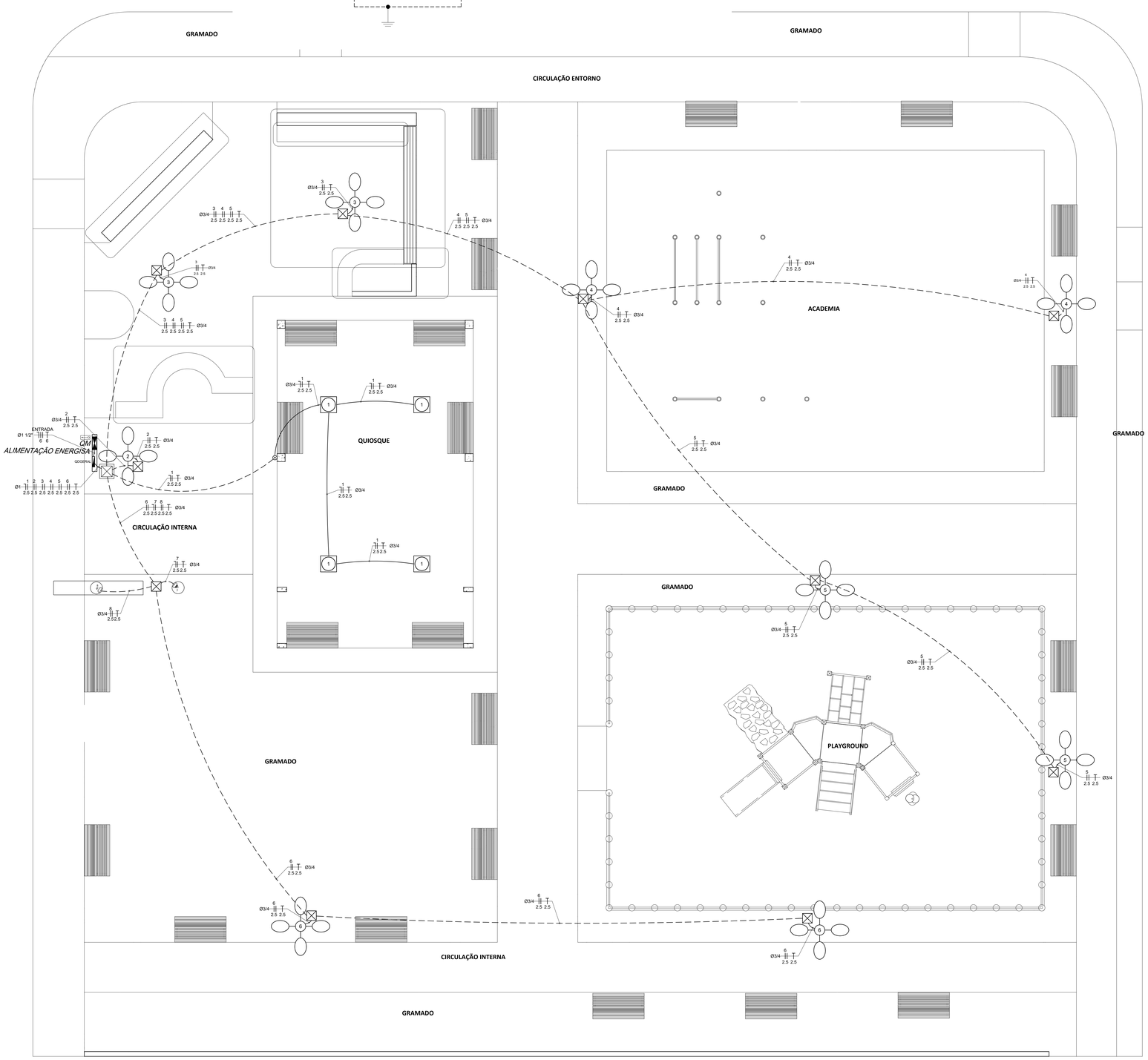

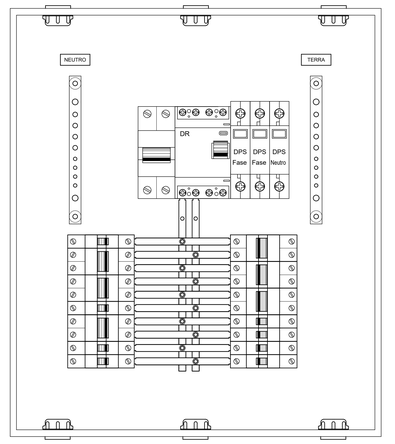

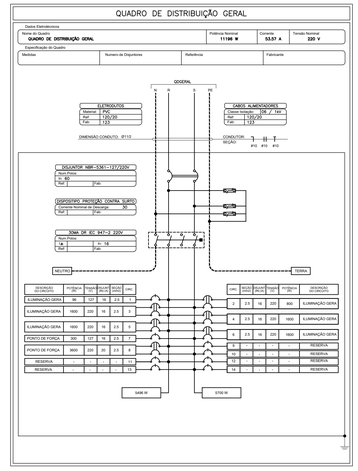

Lista de Material

Categoria	Descrição	Unidade	Dimensões	Quantidade
BUCHAS E ARRUELAS	BUCHA E ARRUELA DE ZAMAK	PÇ	EP-1	2
BUCHAS E ARRUELAS	BUCHA E ARRUELA DE ZAMAK	PÇ	EP-3/4	6
CABOS DE COBRE 750V	CABO DE COBRE COM ISOLAMENTO TERMO-PLÁSTICO PARA PVC 750V	M	F2.5	576.43
CABOS DE COBRE 750V	CABO DE COBRE COM ISOLAMENTO TERMO-PLÁSTICO PARA PVC 750V	M	N2.5	51.86
CABOS DE COBRE 750V	CABO DE COBRE COM ISOLAMENTO TERMO-PLÁSTICO PARA PVC 750V	M	T2.5	234.38
CAIXAS DE ALVENARIA	CAIXA DE ATERRAMENTO EM ALV. C/ TAMPA DE FERRO	PÇ	300X300X350	1
CAIXAS DE PASSAGEM TAMPA	CAIXA DE PASSAGEM COM TAMPA PARAFUSADA 300 X 300 X 120	PÇ	300X300X120	10
CURVAS PVC	CURVA LONGA PVC ROSCAVEL	PÇ	1	1
CURVAS PVC	CURVA LONGA PVC ROSCAVEL	PÇ	3/4	1
CAIXAS DE PASSAGEM	CX. OCTOGONAL 10X10X5CM	PÇ		4
DISJUNTOR NBR-5361-127/220	DISJUNTOR NBR-5361-127/220V	PÇ	16	7
DISJUNTOR NBR-5361-127/220	DISJUNTOR NBR-5361-127/220V	PÇ	20	1
DISJUNTOR NBR-5361-127/220	DISJUNTOR NBR-5361-127/220V	PÇ	60	1
DISPOSITIPO CONTRA SURTOS	DISPOSITIPO PROTEÇÃO CONTRA SURTO	PÇ	30	1
DR IEC 947-2 127/220V 30MA	30MA DR IEC 947-2 220V	PÇ	16	1
CONDUTO FLEXÍVEL	ELETRODUTO CORRUGADO	M	3/4	212.95
CONDUTO RÍGIDO	ELETRODUTO DE PVC RIGIDO	M	1	2.05
CONDUTO RÍGIDO	ELETRODUTO DE PVC RIGIDO	M	3/4	1.96
CONDUTO RÍGIDO	ELETRODUTO DE FG RIGIDO	M	3/4	2.67
LAMPADAS LED	POSTE COM 4 LÂMPADAS LED 200W CADA			9
LUMINÁRIAS	LUMINARIA PLAFON DE SOBREPOR			4
LUVAS DE PVC	LUVA PVC ROSCAVEL	PÇ	1	2
LUVAS DE PVC	LUVA PVC ROSCAVEL	PÇ	3/4	2
PONTOS ELÉTRICOS	PONTO DE FORÇA BIFÁSICO	UN		2
QUADRO DISTRIBUIÇÃO DE LUZ	QUADRO DE DISTRIBUIÇÃO DE LUZ	PÇ	20	1
INTERRUPTORES EM GERAL	RELÉ FOTOELÉTRICO			10

QUADRO DE DISTRIBUIÇÃO GERAL

CIRCUITO	DESCRIÇÃO	POTÊNCIA (W)	TENSÃO (V)	CORRENTE IB(A)	NUM. FASES	FAT.POTENCIA	SEÇÃO (MM²)	DISJUNTOR (A)	QUEDA DE TENSÃO	POT.APARENTE	PXD	FC	CC (A)
1	ILUMINAÇÃO GERAL	96	127	0.76	M	0.99	2.5	16	0.19	96	2222.88	1	0.76
2	ILUMINAÇÃO GERAL	800	220	3.64	B	1	2.5	16	0.29	800	10056	1	3.64
3	ILUMINAÇÃO GERAL	1600	220	7.27	B	1	2.5	16	0.97	1600	33936	1	7.27
4	ILUMINAÇÃO GERAL	1600	220	7.27	B	1	2.5	16	1.69	1600	59384	1	7.27
5	ILUMINAÇÃO GERAL	1600	220	7.27	B	1	2.5	16	2.22	1600	77808	1	7.27
6	ILUMINAÇÃO GERAL	1600	220	7.27	B	1	2.5	16	2.29	1600	80432	1	7.27
7	PONTO DE FORÇA PARA INTERNET	300	127	2.36	M	1	2.5	16	0.47	300	5490	1	2.36
8	PONTO DE FORÇA PARA TOTEM 3600W	3600	220	16.36	B	1	2.5	20	1.99	3600	69876	1	16.36
	TOTAL=	11196	-	-	-	1	-	-	-	11196	-		

Lançamento de Cabos

Início	Termino	Pot.Inst	Corrente	Seção Fase	Seção Neutro	Seção Terra	Corrente Nominal	Comprim.	Queda Tensão	Circuito
QDGERAL	QDGERAL	11196	53.57	10	10	10	60	12	1.24	Bifásico

Resumo Pontos Elétricos

Circuito	LUM_ESP-D		TOMADAS	
	24	800	300	3600
1	4			
2		1		
3		2		
4		2		
5		2		
6		2		
7			1	

LEGENDA

- CAIXA DE PASSAGEM NO SOLO COM TAMPA METÁLICA PARAFUSADA 30X30X12CM
- CAIXA DE ATERRAMENTO EM ALVENARIA C/ TAMPA DE FERRO
- TOTEM COM DISPLAY DUPLA FACE 3.600W BIFÁSICO
- POSTE PARA RACK FECHADO PARA ROTEADOR DE INTERNET
- POSTE DE ILUMINAÇÃO COM 4 PÉTALA 200W CADA
- LUMINÁRIA PLAFON NO TETO EQUIPADA COM 01 LÂMPADA LED DE 24W -

PREFEITURA MUNICIPAL DE VILHENA
PREFEITO: FLORI CORDEIRO DE MIRANDA JUNIOR

Nº FOLHA: **1/1**

SECRETARIA MUNICIPAL DE TERRAS - SEMTER
SECRETÁRIO MUNICIPAL: MAURITANI RIBEIRO VIEIRA

OBRA/UNIDADE
REFORMA - PRAÇA SETOR 101 MARIA MOURA

ENDEREÇO:
ESTRADA DA KAPA 152, ST. 101, QD 21, LT 01

LOCAL:

USO DA EDIFICAÇÃO:
PRAÇA MUNICIPAL SETOR 101 MARIA MOURA

ZONEAMENTO: - | COEF.APROV.: - | TAXA DE OCUP.: -

CONTEÚDO:
PROJETO DE INSTALAÇÕES ELÉTRICAS

ESCALA: INDICADA | RRT: SI15649521100CT001

ARQUIVO ELETRÔNICO:
PRAÇA ST 101 - MARIA MOURA - ELÉTRICO.DWG

GERENTE DE PROJETOS:

ETAPA DE PROJETO: BÁSICO | DATA: 21/01/2025

AUTOR(A) DO PROJETO:
Arq. e Urb. Lucas S. Veronese Varanda
CAU N. A166849-8

PRANCHA: **EL-01.01**

SITUAÇÃO:

RESPONSÁVEL TÉCNICO PELA OBRA:

FIRMA RESPONSÁVEL PELO PROJETO/OBRA:

ÁREAS:
VER EM PROJETO ARQUITETÔNICO

ESPAÇO RESERVADO PARA APROVAÇÃO:

ESPAÇO RESERVADO PARA APROVAÇÃO:

DECLARO QUE A APROVAÇÃO DO PROJETO NÃO IMPLICA NO RECONHECIMENTO PELA PREFEITURA DO DIREITO DE PROPRIEDADE DO TERRENO.